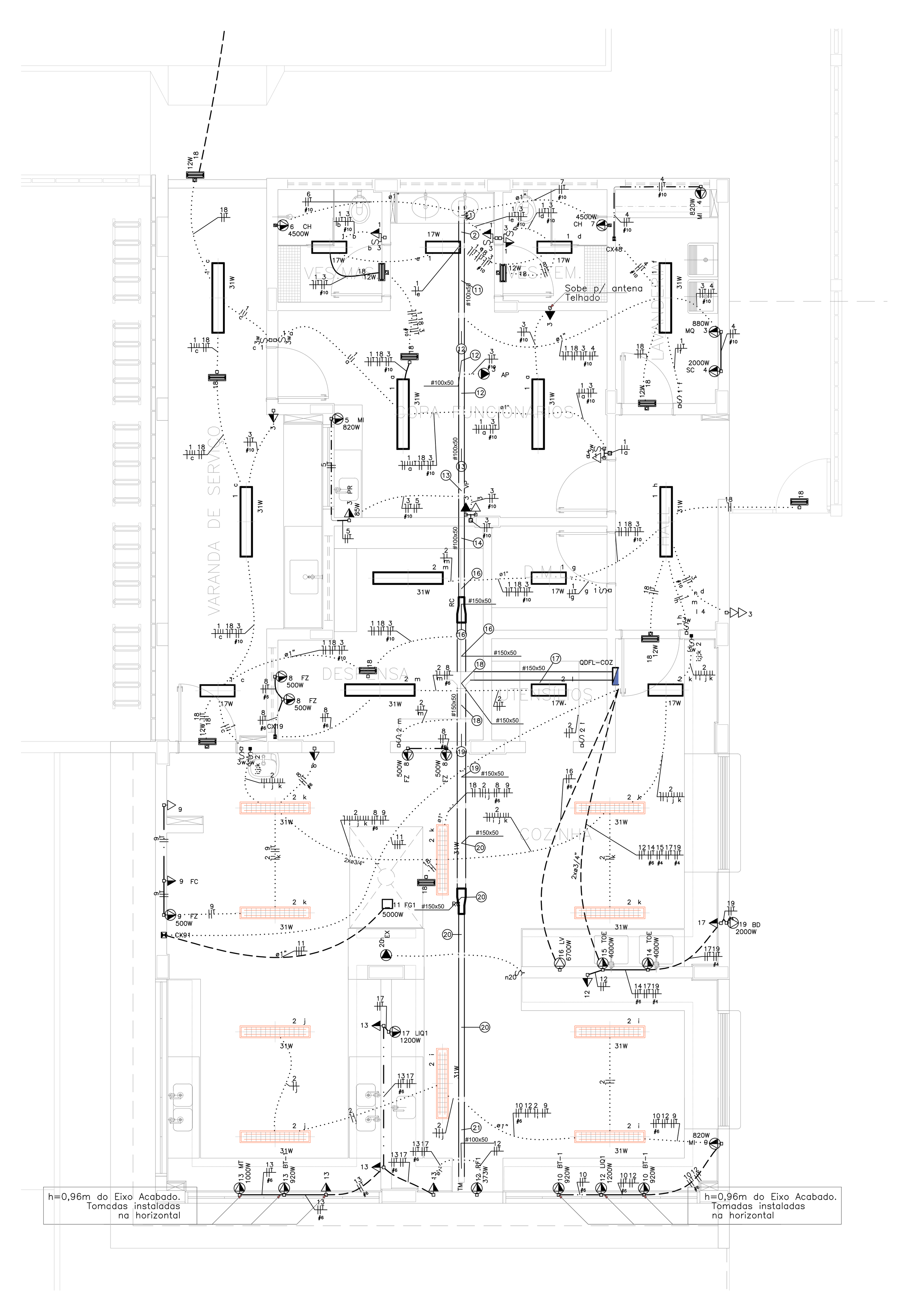

BLOCO C – SERVIÇO (COZINHA) (TÉRREO)
ESCALA 1:50

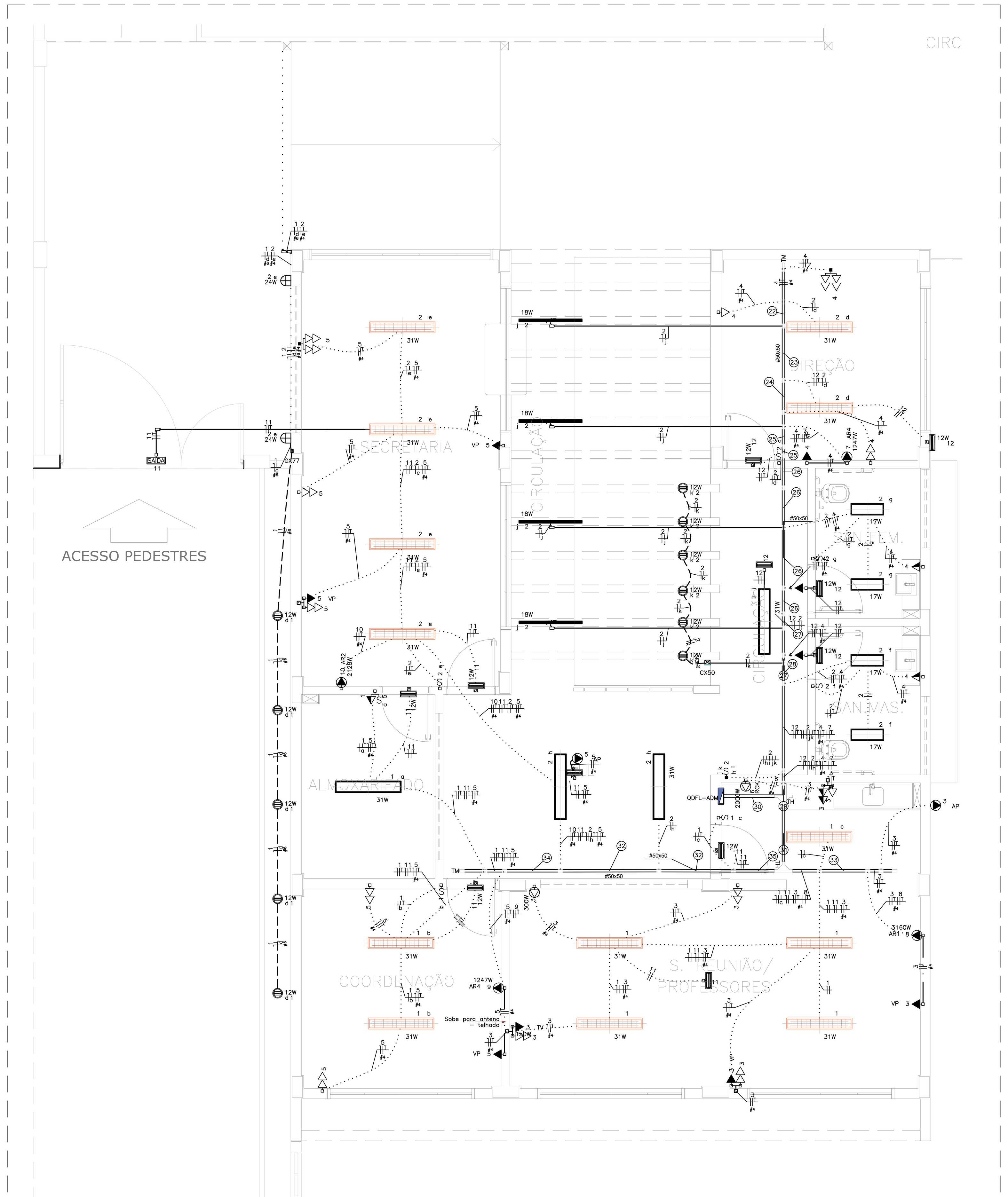

BLOCO B – ADMINISTRAÇÃO (TÉRREO)
ESCALA 1:50

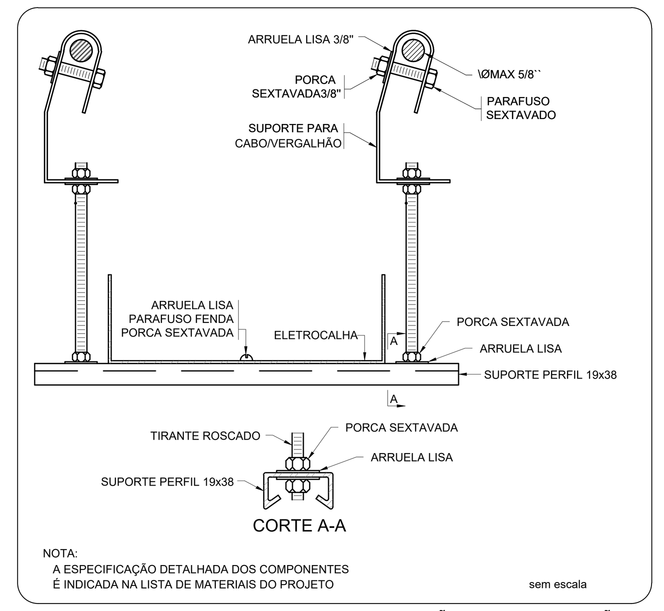

ELETROCALHA - SUPORTE PERFIL 19x38 - FIXAÇÃO CABO/VERGALHÃO

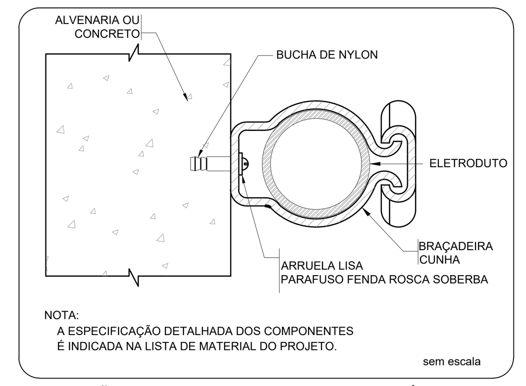

FIXAÇÃO DE UM ELETRODUTO EM SUPERFÍCIE DE ALVENARIA OU CONCRETO

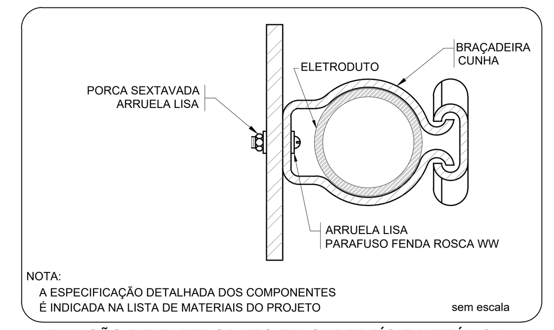

FIXAÇÃO DE ELETRODUTO EM SUPERFÍCIE METÁLICA

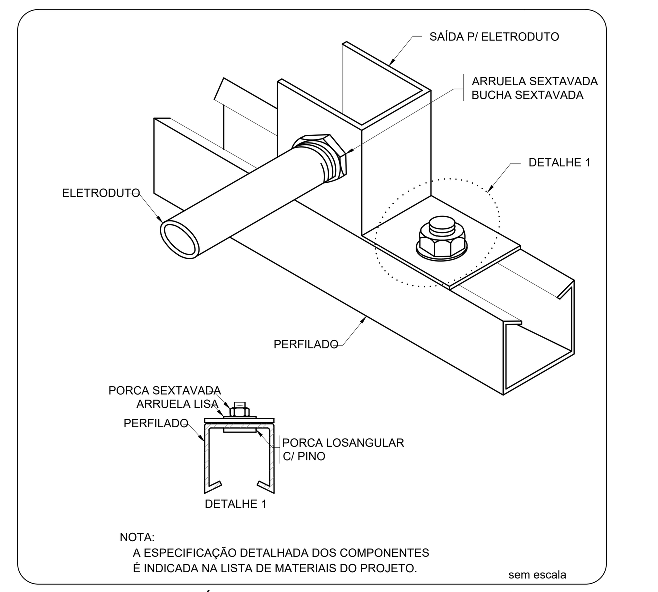

ENTRADA E SAÍDA DE ELETRODUTO EM PERFILADO

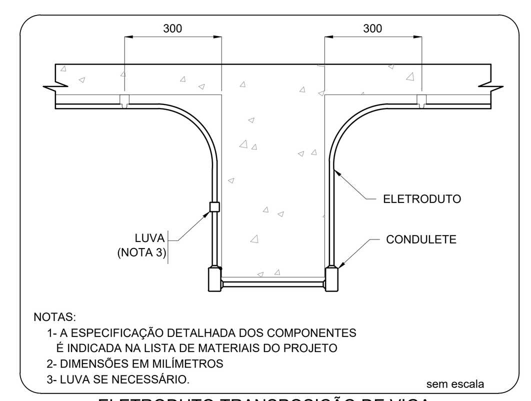

ELETRODUTO TRANSPOSIÇÃO DE VIGA

LEGENDA DAS INDICAÇÕES

BB	TOMADA – USO ESPECÍFICO – BEBEDOURO ELÉTRICO ACESSÍVEL
BB2	TOMADA – USO ESPECÍFICO – BEBEDOURO INDUSTRIAL 25L
CH	TOMADA – USO ESPECÍFICO – CHUVEIRO
AR4	TOMADA – USO ESPECÍFICO – CONDICIONADOR DE AR SPLIT 12000BTU
AR2	TOMADA – USO ESPECÍFICO – CONDICIONADOR DE AR SPLIT 22000BTU
AR1	TOMADA – USO ESPECÍFICO – CONDICIONADOR DE AR SPLIT 30000BTU
FZ	TOMADA – USO ESPECÍFICO – FREEZER VERTICAL INDUSTRIAL 500 L
MQ	TOMADA – USO ESPECÍFICO – LAVADORA DE ROUPAS LINHA BRANCA 11KG
PR	TOMADA – USO ESPECÍFICO – PURIFICADOR DE ÁGUA
SC	TOMADA – USO ESPECÍFICO – SECADORA DE ROUPAS LINHA BRANCA 10KG
TV	TOMADA – USO ESPECÍFICO – TELEVISOR DE 32"
AP	TOMADA – USO ESPECÍFICO – TOMADA ACCESS POINT
VP	TOMADA – USO ESPECÍFICO – VENTILADOR DE PAREDE

LEGENDA DE FIAÇÃO

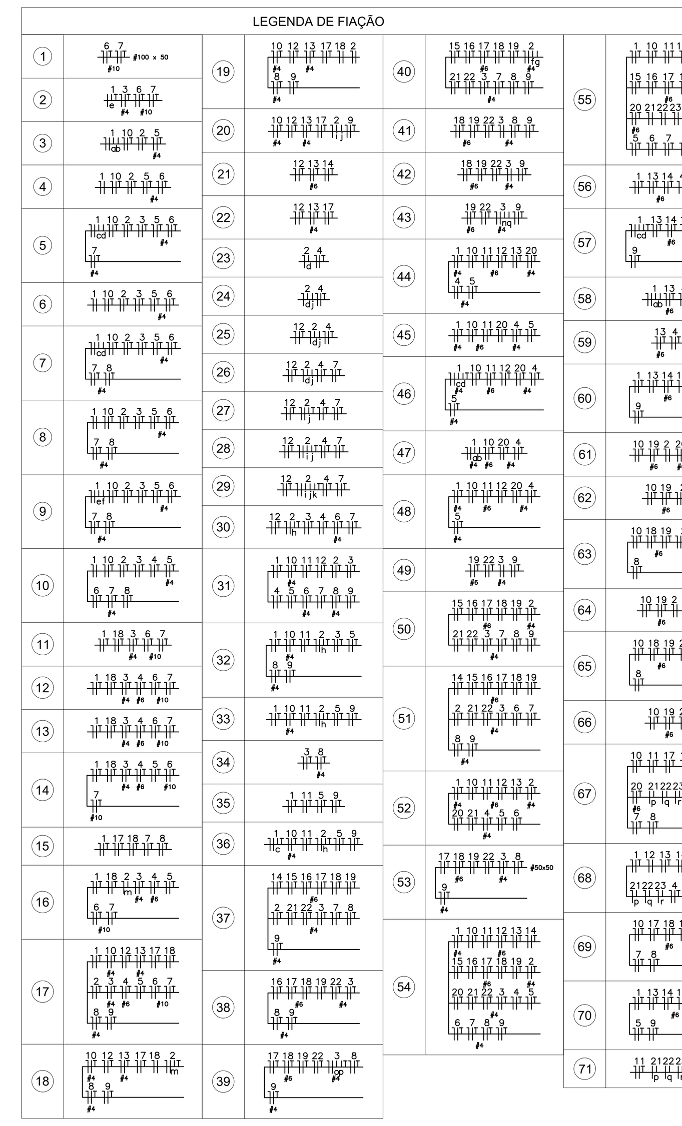

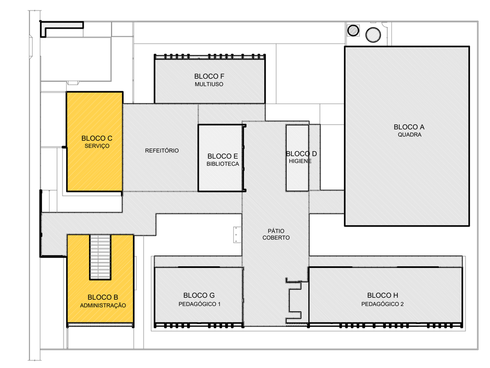

MAPA CHAVE - IMPLANTAÇÃO

LEGENDA

INFRA–ESTRUTURA

	TUBULAÇÃO EM ELETRODUTO METÁLICO RÍGIDO APARENTE OU NO ENTREFORRO, RESISTÊNCIA A COMPRESSÃO > 750N (PESADO), CONFORME ABNT NBR 15465–2008. QUANDO NÃO INDICADO DN25(ø3/4").
	TUBULAÇÃO EM ELETRODUTO DE PVC FLEXÍVEL CORRUGADO REFORÇADO 750N (MÉDIO) INSTALADA EMBUTIDO NO PISO. QUANDO NÃO INDICADO DN25(ø3/4").
	TUBULAÇÃO EM ELETRODUTO DE PVC DE ENCAIXE INSTALADO APARENTE OU NO ENTREFORRO. QUANDO NÃO INDICADO DN20(ø3/4").
	TUBULAÇÃO EM ELETRODUTO DE PVC FLEXÍVEL CORRUGADO REFORÇADO INSTALADA EMBUTIDO NA PAREDE. QUANDO NÃO INDICADO DN25(ø3/4").
	TUBULAÇÃO EM ELETRODUTO DE PVC FLEXÍVEL CORRUGADO REFORÇADO INSTALADA EMBUTIDO NO TETO. QUANDO NÃO INDICADO DN25(ø3/4").
	PERFILADO LISO GALVANIZADO COM TAMPA. DIMENSÕES 38x38mm. ALTURA INSTALAÇÃO ACIMA DO PISO ACABADO 2,90m
	ELETROCALHA GALVANIZADA PERFURADA COM TAMPA. INSTALAÇÃO ACIMA DO PISO ACABADO 2,90m. DIMENSÕES EM PROJETO.
	FASE, NEUTRO, TERRA. QUANDO NÃO INDICADO, TERÁ BITOLA DE #2,5mm2.
	INDICAÇÃO DE SUBIDA DE INFRAESTRUTURA COM PERFURAÇÃO DE LAJE.
	INDICAÇÃO DE DESCIDA DE INFRAESTRUTURA COM PERFURAÇÃO DE LAJE.
	INDICAÇÃO DE PASSAGEM DE INFRAESTRUTURA COM PERFURAÇÃO DE LAJE.

LUMINARIAS

	ARANDELA LED SOBREPOR 24W, BRANCO FRIO REF. ILUMINIM OU SIMILAR (FIXADA À 2,20m DO PISO ACABADO)
	LUMINÁRIA DE EMBUTIR EM FORRO DE GESSO OU MODULADO COM PERFIL "T", COM BARRA DE LED 17W. REF. MINOTAURO 2PE SOFT ITAIM OU SIMILAR (dim.: 220x 625mm)
	LUMINÁRIA DE EMBUTIR EM FORRO DE GESSO OU MODULADO COM PERFIL "T", COM BARRA DE LED 17W. REF. MINOTAURO 2PE SOFT ITAIM OU SIMILAR (dim.: 220x 625mm)
	LUMINÁRIA DE EMBUTIR EM FORRO DE GESSO OU MODULADO COM PERFIL "T", COM BARRA DE LED 39W, REFLETOR E ALETA REF. 2005 LED SOFT ITAIM OU SIMILAR (dim.: 212x 1250mm)
	LÂMPADA TUBULAR LED T8 18W, COM CALHA ACOPLADA. REF. TASCHIBRA OU SIMILAR (dim.: 40x1200mm)
	REFLETOR LED SLIM 200W, BRANCO FRIO REF. ILUMINIM OU SIMILAR (FIXADO NO PISO)
	REFLETOR LED SLIM 200W, BRANCO FRIO REF. ILUMINIM OU SIMILAR (FIXADO À 2,80m DO PISO ACABADO) (NA QUADRA FIXADO À 7,00m DO PISO ACABADO)
	SPOT BALIZADOR LED 12W, BRANCO FRIO REF. ILUMINIM OU SIMILAR (FIXADO NO PISO)
	BLOCO AUTÔNOMO NÃO PERMANENTE DE SOBREPOR PARA ACLARAMENTO, COM 1x11W LÂMPADA FLUORESCENTE COMPACTA. BATERIA SELADA 6Vx7Ah, 900 LUMENS, AUTONOMIA SUPERIOR A 1h, INSTALAÇÃO FIXA NO TETO OU PERFILADO.
SAÍDA	BLOCO AUTÔNOMO NÃO PERMANENTE DE SOBREPOR COM 2x11W LÂMPADA FLUORESCENTE COMPACTA. BATERIA SELADA 6Vx7Ah, 1800 LUMENS, AUTONOMIA SUPERIOR A 1h. FIXADO NA PAREDE EM CAIXA DAILET VERSÁTIL OU SIMILAR COM TOMADA MONOFASICA TRIPOLAR (2P+T) 10A/220V, COM A INSCRIÇÃO "SAÍDA" EM UMA DAS FACES. INSTALAÇÃO A 30cm ACIMA DA PORTA.
	CONJUNTO COMPOSTO POR CAIXA DE PASSAGEM DE PISO, LUMINÁRIA DE EMERGENCIA LOCALIZADA A 2,10m E REFLETOR DA QUADRA DE ESPORTE LOCALIZADO A 7,00m, INTERLIGADOS POR INFRAESTRUTURA DE TUBULAÇÃO DE AÇO GALVANIZADO APARENTE.

TOMADAS, INTERRUPTORES E ACIONADORES

S X,Y,W	CAIXA COM INTERRUPTOR DE 1, 2 OU 3 SEÇÕES (INDICADO EM PROJETO POR LETRAS). INSTALAÇÃO EM CAIXA DE PVC 4x2" EMBUTIDO EM ALVENARIA. QUANDO NÃO INDICADO h=110cm DO PISO ACABADO.
S X,Y,W,Z	CAIXA COM INTERRUPTOR DE 4 SEÇÕES. INSTALAÇÃO EM CAIXA DE PVC 4x4" EMBUTIDA EM ALVENARIA. QUANDO NÃO INDICADO h=110cm DO PISO ACABADO.
	CAIXA COM INTERRUPTOR PARALELO (THREE–WAY). INSTALAÇÃO EM CAIXA DE PVC 4x2" EMBUTIDA EM ALVENARIA. QUANDO NÃO INDICADO h=110cm DO PISO ACABADO.
X,Y	CAIXA COM INTERRUPTOR DUPLO PARALELO (THREE–WAY) INDICADO EM PROJETO POR LETRAS. INSTALAÇÃO EM CAIXA DE PVC 4x4" EMBUTIDA EM ALVENARIA. QUANDO NÃO INDICADO h=110cm DO PISO ACABADO.
	CAIXA COM INTERRUPTOR INTERMEDIÁRIO (FOUR–WAY). INSTALAÇÃO EM CAIXA DE PVC 4x2" EMBUTIDA EM ALVENARIA, QUANDO NÃO INDICADO h=110cm DO PISO ACABADO.
S X,Y	CAIXA COM INTERRUPTOR DE 1 OU 2 SEÇÕES (INDICADO EM PROJETO POR LETRAS), E LOGO ABAIXO, CAIXA COM 1 TOMADA ELÉTRICA MONOFÁSICA, 2P+T, A 30cm DO PISO ACABADO. QUANDO NÃO INDICADO, INTERRUPTOR A 110cm DO PISO ACABADO, INSTALAÇÃO EM CAIXAS DE PVC 4x2" EMBUTIDO EM ALVENARIA, SERÁ CONSIDERADO PARA TOMADA CORRENTE ATÉ 10A/220V.
	CAIXA COM INTERRUPTOR PARALELO (THREE–WAY), E LOGO ABAIXO, CAIXA COM 1 TOMADA ELÉTRICA MONOFÁSICA, 2P+T, A 30cm DO PISO ACABADO. QUANDO NÃO INDICADO, INTERRUPTOR A 110cm DO PISO ACABADO, INSTALAÇÃO EM CAIXAS DE PVC 4x2" EMBUTIDO EM ALVENARIA, SERÁ CONSIDERADO PARA TOMADA CORRENTE ATÉ 10A/220V.
	CAIXA COM TOMADA ELÉTRICA MONOFÁSICA, 2P+T, E INTERRUPTOR SIMPLES. QUANDO NÃO INDICADO h=110cm DO PISO ACABADO. INSTALAÇÃO EM CAIXA DE PVC 4x2" EMBUTIDO EM ALVENARIA, SERÁ CONSIDERADO PARA TOMADA CORRENTE ATÉ 10A/220V.
	TOMADA ELÉTRICA SIMPLES, MONOFÁSICA, 2P+T, h=30cm DO PISO ACABADO. QUANDO NÃO INDICADO, INSTALAÇÃO EM CAIXA DE PVC 4x2" EMBUTIDA EM ALVENARIA, E SERÁ CONSIDERADO CORRENTE ATÉ 10A/220V.
	TOMADA ELÉTRICA SIMPLES, MONOFÁSICA, 2P+T, h=110cm DO PISO ACABADO. QUANDO NÃO INDICADO, INSTALAÇÃO EM CAIXA DE PVC 4x2" EMBUTIDA EM ALVENARIA, E SERÁ CONSIDERADO CORRENTE ATÉ 10A/220V.
	TOMADA ELÉTRICA SIMPLES, MONOFÁSICA, 2P+T, h=210cm DO PISO ACABADO. QUANDO NÃO INDICADO, INSTALAÇÃO EM CAIXA DE 4x2" EMBUTIDA EM ALVENARIA, E SERÁ CONSIDERADO CORRENTE ATÉ 10A/220V.
	DUAS TOMADAS ELÉTRICA SIMPLES, MONOFÁSICA, 2P+T, h=30cm DO PISO ACABADO. QUANDO NÃO INDICADO, INSTALAÇÃO EM CAIXA DE PVC 4x4" EMBUTIDO EM ALVENARIA, POTÊNCIA INDICADO E CORRENTE ATÉ 10A/220V.
	QUATRO TOMADAS ELÉTRICAS SIMPLES, MONOFÁSICA, 2P+T, h=30cm DO PISO ACABADO. QUANDO NÃO INDICADO, INSTALAÇÃO EM CAIXA DE PVC 4x2" EMBUTIDA EM ALVENARIA. SERÁ CONSIDERADO CORRENTE ATÉ 10A/220V.
	DUAS TOMADAS ELÉTRICA SIMPLES, MONOFÁSICA, 2P+T, h=110cm DO PISO ACABADO. QUANDO NÃO INDICADO, INSTALAÇÃO EM CAIXA DE PVC 4x4" EMBUTIDO EM ALVENARIA, POTÊNCIA INDICADO E CORRENTE ATÉ 10A/220V.
	DUAS TOMADAS ELÉTRICA SIMPLES, MONOFÁSICA, 2P+T, h=110cm E OUTRA A h=30cm DO PISO ACABADO. QUANDO NÃO INDICADO, INSTALAÇÕES EM CAIXAS DE PVC 4x2" EMBUTIDO EM ALVENARIA, POTÊNCIA INDICADO E CORRENTE ATÉ 10A/220V.
	DUAS TOMADAS ELÉTRICA SIMPLES, MONOFÁSICA, 2P+T, h=210cm E OUTRA A h=110cm DO PISO ACABADO. QUANDO NÃO INDICADO, INSTALAÇÃO EM CAIXA DE PVC 4x2" EMBUTIDA EM ALVENARIA, POTÊNCIA INDICADO E CORRENTE ATÉ 10A/220V.
	TOMADA ELÉTRICA SIMPLES, MONOFÁSICA, 2P+T, h=30cm DO PISO ACABADO. QUANDO NÃO INDICADO, INSTALAÇÃO EM CAIXA DE PVC 4x2" EMBUTIDA EM ALVENARIA, POTÊNCIA INDICADO E CORRENTE ATÉ 20A/220V.
	TOMADA ELÉTRICA SIMPLES, MONOFÁSICA, 2P+T, h=110cm DO PISO ACABADO. QUANDO NÃO INDICADO, INSTALAÇÃO EM CAIXA DE PVC 4x2" EMBUTIDA EM ALVENARIA, POTÊNCIA INDICADO E CORRENTE ATÉ 20A/220V.
	TOMADA ELÉTRICA SIMPLES, MONOFÁSICA, 2P+T, h=210cm DO PISO ACABADO PARA CHUVEIRO E h=260cm DO PISO ACABADO PARA AR CONDICIONADO. QUANDO NÃO INDICADO, INSTALAÇÃO EM CAIXA DE PVC 4x2" EMBUTIDA EM ALVENARIA, POTÊNCIA INDICADO E CORRENTE ATÉ 20A/220V.
	DUAS TOMADA ELÉTRICA SIMPLES, MONOFÁSICA, 2P+T, h=110cm DO PISO ACABADO. QUANDO NÃO INDICADO, INSTALAÇÃO EM CAIXA DE PVC 4x2" EMBUTIDA EM ALVENARIA, POTÊNCIA INDICADO E CORRENTE ATÉ 20A/220V.
	DUAS TOMADA ELÉTRICA SIMPLES, MONOFÁSICA, 2P+T, h=30cm DO PISO ACABADO. QUANDO NÃO INDICADO, INSTALAÇÃO EM CAIXA DE PVC 4x2" EMBUTIDA EM ALVENARIA, POTÊNCIA INDICADO E CORRENTE ATÉ 20A/220V.
	TOMADA ELÉTRICA SIMPLES, MONOFÁSICA, 2P+T, h=30cm DO PISO ACABADO. QUANDO NÃO INDICADO, INSTALAÇÃO EM CONDULETE EM LIGA DE ALUMINIO, E SERÁ CONSIDERADO CORRENTE ATÉ 10A/220V.
S X,Y	CAIXA COM INTERRUPTOR DE 1 OU 2 SEÇÕES (INDICADO EM PROJETO POR LETRAS), E LOGO ABAIXO, CAIXA COM 1 TOMADA ELÉTRICA MONOFÁSICA, 2P+T, A 30cm DO PISO ACABADO. QUANDO NÃO INDICADO, INTERRUPTOR A 110cm DO PISO ACABADO, INSTALAÇÃO EM CONDULETE EM LIGA DE ALUMÍNIO, SERÁ CONSIDERADO PARA TOMADA CORRENTE ATÉ 10A/220V.
S X,Y	CAIXA COM INTERRUPTOR DE 1 OU 2 SEÇÕES (INDICADO EM PROJETO POR LETRAS). QUANDO NÃO INDICADO, INSTALAÇÃO EM CONDULETE EM LIGA DE ALUMINIO, h=110cm DO PISO ACABADO.
	CAIXA COM INTERRUPTOR PARALELO (THREE WAY). QUANDO NÃO INDICADO, INSTALAÇÃO EM CONDULETE EM LIGA DE ALUMÍNIO, h=110cm DO PISO ACABADO.
	PONTO ELÉTRICO NO TETO, COM INSTALAÇÃO EM CONDULETE DE LIGA DE ALUMINIO E TAMPA COM FURO CENTRAL PARA PASSAGEM DE CABOS.
	TOMADA INDUSTRIAL – 3P+T , PADRÃO STECK, SOB O PISO

CAIXAS DE PASSAGEM E QUADROS

	CAIXA DE PASSAGEM OCTOGONAL INSTALADO FIXADO NA LAJE DO TETO, APARENTE OU ENTREFORRO, QUANDO NÃO INDICADO SERÁ 4x4".
	CAIXA DE PASSAGEM OCTOGONAL EMBUTIDA NA LAJE, QUANDO NÃO INDICADO SERÁ 4x4".
	CAIXA DE PASSAGEM TIPO "DAILET VERSÁTIL OU SIMILAR", EM ALUMÍNIO FUNDIDO, NO TETO OU PAREDE.
	CAIXA DE PASSAGEM 4x2" EMBUTIDA EM ALVENARIA, QUANDO NÃO INDICADO SERÁ A 30cm DO PISO.
	CAIXA DE PASSAGEM APARENTE NO TETO, QUANDO NÃO INDICADO SERÁ 4x4".
	CAIXA DE PASSAGEM EMBUTIDA NO PISO, DIMENSÕES EM PROJETO.
	QUADRO DE DISTRIBUIÇÃO ELÉTRICA, EMBUTIDO EM ALVENARIA.
	QUADRO DE DISTRIBUIÇÃO ELÉTRICA, SOBREPOR.

NOTAS:
- EXECUTAR ESTE PROJETO JUNTAMENTE COM O PROJETO ESTRUTURAL;
- ANTES DA CONCRETAGEM PREVER PASSAGEM PARA AS TUBULAÇÕES DENTRO DOS LIMITES ESTABELECIDOS PELA NBR 6118:2014;
- PARA POSICIONAMENTO DAS LUMINÁRIAS OBSERVAR LOCAÇÃO NA PLANTA DE FORRO;
- OS ELETRODUTOS QUE SEGUEM ATÉ O QUADRADO DE ALIMENTAÇÃO GERAL DEVERÃO SER EM PVC RÍGIDO ROSCÁVEL;
- OS ELETRODUTOS APARENTES (PÁTIO) DEVERÃO SER DE AÇO GALVANIZADO;
- ALTERAÇÕES NESTE PROJETO SOMENTE COM AUTORIZAÇÃO EXPRESSA DO FNDE.

REFERÊNCIAS:
- MEMORIAL DESCRITIVO E ESPECIFICAÇÕES TÉCNICAS;
- PLANILHA DE QUANTITATIVOS.

QDFL–COZ (Quadro de Distribuição de Força e Luz da Cozinha)

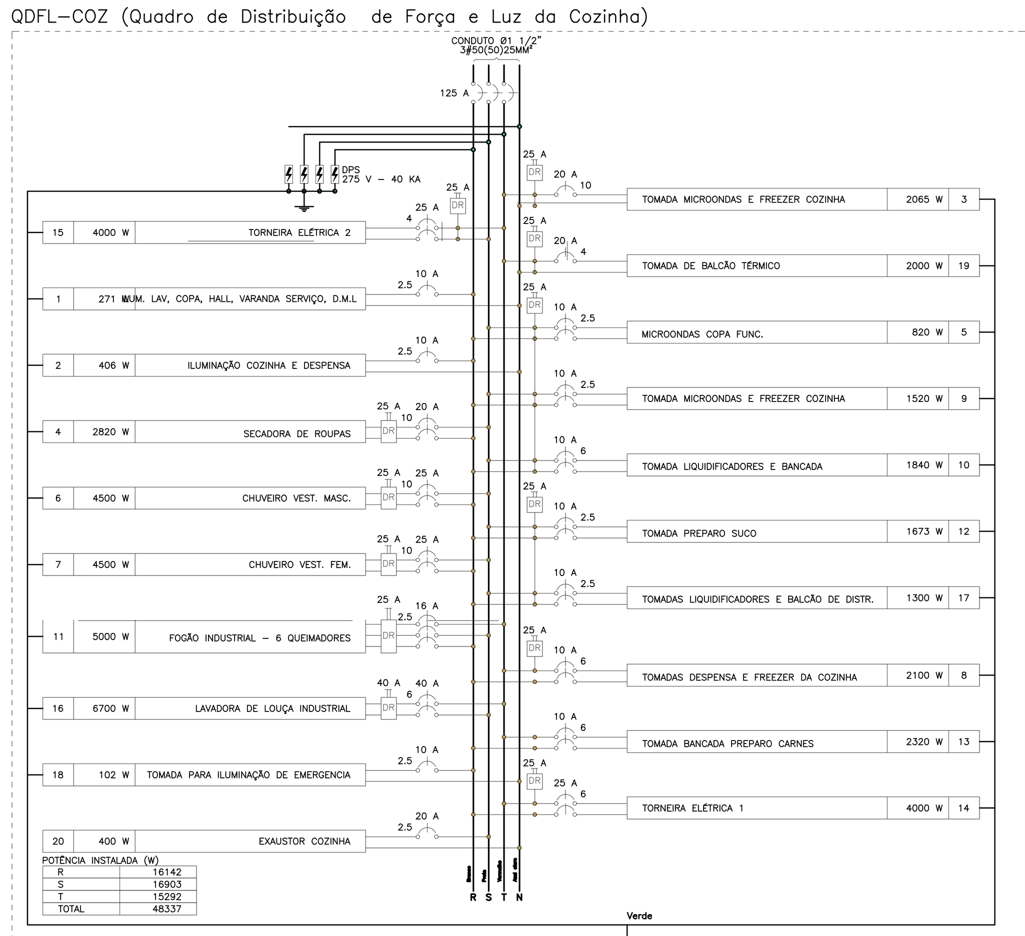

QUADRO DE CARGAS (QDFL-COZ)

CIRCUITO	DESCRIÇÃO	ESQUEMA	MÉTODO DE INST.	TENSÃO (V)	POT. TOTAL (VA)	POT. TOTAL (W)	FASES	POT. - R (W)	POT. - S (W)	POT. - T (W)	FP	FCA	IN' (A)	IP (A)	SEÇÃO (MM2)	IC (A)	ICC (KA)	DISJ (A)	DV PARC (%)	DV TOTAL (%)
1	ILUMINAÇÃO LAV, COPA, HALL, VARANDA SERVIÇO, D.M.L	F+N+T	B1	127 V	301	271	R	271			0.90	0.45	5.3	2.4	2.5	24.0	3	10	0.38	4.04
2	ILUMINAÇÃO COZINHA E DESPENSA	F+N+T	B1	127 V	451	406	R	406			0.90	0.45	7.9	3.6	2.5	24.0	3	10	1.04	4.69
3	TOMADAS DE USO GERAL - COPA FUNC., LAVANDERIA E VESTIÁRIOS	F+N+T	B1	127 V	2409	2065	T			2065	0.86	0.45	42.1	19.0	10	57.0	3	20	0.75	4.41
4	SECADORA DE ROUPAS	F+F+T	B1	220 V	3525	2820	R+S	1410	1410		0.80	0.45	35.6	16.0	10	57.0	4.5	20	0.50	4.16
5	MICROONDAS COPA FUNC.	F+F+T	B1	220 V	1025	820	R+S	410	410		0.80	0.45	10.4	4.7	2.5	24.0	4.5	10	0.50	4.16
6	CHUVEIRO VEST. MASC.	F+F+T	B1	220 V	4500	4500	R+S	2250	2250		1.00	0.45	45.5	20.5	10	57.0	4.5	25	0.64	4.29
7	CHUVEIRO VEST. FEM.	F+F+T	B1	220 V	4500	4500	R+S	2250	2250		1.00	0.45	45.5	20.5	10	57.0	4.5	25	0.61	4.27
8	TOMADAS DESPENSA E FREEZER DA COZINHA	F+F+T	B1	220 V	2609	2100	R+T	1050		1050	0.81	0.45	26.4	11.9	6	41.0	4.5	10	0.31	3.96
9	TOMADA MICROONDAS E FREEZER COZINHA	F+F+T	B1	220 V	1867	1520	R+S	760	760		0.81	0.45	18.9	8.5	2.5	24.0	4.5	10	0.81	4.47
10	TOMADA LIQUIDIFICADORES E BANCADA	F+F+T	B1	220 V	2300	1840	R+S	920	920		0.80	0.45	23.2	10.5	6	41.0	4.5	10	0.72	4.38
11	FOGÃO INDUSTRIAL - 6 QUEIMADORES	3F+T	B1	220 V	6250	5000	R+S+T	1667	1667	1667	0.80	1.00	16.4	16.4	2.5	21.0	3	16	1.78	5.44
12	TOMADA PREPARO SUCO	F+F+T	B1	220 V	2075	1673	R+S	837	837		0.81	0.45	19.9	9.4	2.5	24.0	4.5	10	1.31	4.97
13	TOMADA BANCADA PREPARO CARNES	F+F+T	B1	220 V	2835	2320	R+T	1160		1160	0.82	0.45	28.6	12.9	6	41.0	4.5	10	0.88	4.54
14	TORNEIRA ELÉTRICA 1	F+F+T	B1	220 V	5000	4000	R+T	2000		2000	0.80	0.70	32.5	22.7	6	41.0	4.5	25	0.53	4.19
15	TORNEIRA ELÉTRICA 2	F+F+T	B1	220 V	5000	4000	S+T		2000	2000	0.80	0.80	28.4	22.7	4	32.0	4.5	25	0.72	4.37
16	LAVADORA DE LOUÇA INDUSTRIAL	F+F+T	B1	220 V	8375	6700	S+T		3350	3350	0.80	1.00	38.1	38.1	6	41.0	4.5	40	0.73	4.39
17	TOMADAS LIQUIDIFICADORES E BALCÃO DE DISTR.	F+F+T	B1	220 V	1609	1300	R+S	650	650		0.81	0.45	15.2	7.3	2.5	24.0	4.5	10	1.05	4.71
18	TOMADA PARA ILUMINAÇÃO DE EMERGENCIA	F+N+T	B1	127 V	110	102	R	102			0.93	0.45	1.9	0.9	2.5	24.0	3	10	0.09	3.75
19	TOMADA DE BALCÃO TÉRMICO	F+N+T	B1	127 V	2500	2000	T			2000	0.80	0.70	28.1	19.7	4	32.0	3	20	1.89	5.55
20	EXAUSTOR COZINHA	F+N	B1	127 V	500	400	S		400		0.80	1.00	3.9	3.9	2.5	24.0	3	20	0.00	3.66
TOTAL					57741	48337	R+S+T	16142	16903	15292										

QUADRO DE DEMANDA (QDFL–COZ)

TIPO DE CARGA	POTÊNCIA INSTALADA (KVA)	FATOR DE DEMANDA (%)	DEMANDA (KVA)
CHUVEIROS, FERROS ELÉTRICOS, AQUECEDORES DE ÁGUA (NÃO RESIDENCIAL)	30.05	57.00	17.13
ILUMINAÇÃO E TUG'S (ESCOLAS E SEMELHANTES)	6.27	100.00	6.27
USO ESPECÍFICO	10.00	100.00	10.00
	11.42	20.00	2.28
		TOTAL	35.68

QUADRO DE CARGAS (QDFL-ADM)

CIRCUITO	DESCRIÇÃO	ESQUEMA	MÉTODO DE INST.	TENSÃO (V)	POT. TOTAL (VA)	POT. TOTAL (W)	FASES	POT. - R (W)	POT. - S (W)	POT. - T (W)	FP	FCA	IN' (A)	IP (A)	SEÇÃO (MM2)	IC (A)	ICC (KA)	DISJ (A)	DV PARC (%)	DV TOTAL (%)
1	ILUMINAÇÃO ADMINISTRAÇÃO	F+N+T	B1	127 V	260	234	R	234			0.90	0.50	4.1	2.0	2.5	24.0	3	10	0.17	5.68
2	ILUMINAÇÃO HALL, SECRETARIA, DIREÇÃO E SANITÁRIOS	F+N+T	B1	127 V	546	491	T			491	0.90	0.50	8.6	4.3	2.5	24.0	3	10	0.57	6.08
3	TOMADAS SALAS DE REUNIÃO PROFESSORES	F+N+T	B1	127 V	1815	1650	T			1650	0.91	0.50	28.6	14.3	4	32.0	3	16	0.94	6.45
4	TOMADAS DIREÇÃO E SANITÁRIOS	F+N+T	B1	127 V	1307		R	1200	1200		0.92	0.50	20.6	10.3	4	32.0	3	16	1.71	7.23
5	TOMADAS HALL, COORDENAÇÃO, ALMOXARIFADO E SECRETARIA	F+N+T	B1	127 V	1871		T		1700	1700	0.91	0.50	29.5	14.7	4	32.0	3	16	1.74	7.25
6	RACK DE TI	F+F+T	B1	220 V	2222	2000	R+S	1000	1000		0.90	0.50	20.2	10.1	4	32.0	4.5	16	0.27	5.78
7	AR CONDICIONADO DIREÇÃO	F+F+T	B1	220 V	1386		R+S	624	1247624		0.90	0.50	12.6	6.3	2.5	24.0	4.5	10	1.03	6.54
8	AR CONDICIONADO SALA DE REUNIÃO/ PROFESSORES	F+F+T	B1	220 V	3511	3160	S+T		1580	1580	0.90	0.50	31.9	16.0	4	32.0	4.5	16	0.56	6.07
9	AR CONDIONADO COORDENAÇÃO	F+F+T	B1	220 V	1386	1247	R+S	624	624		0.90	0.50	12.6	6.3	2.5	24.0	4.5	10	0.55	6.06
10	AR CONDICIONADO SECRETARIA	F+F+T	B1	220 V	2364	2128	R+S	1064	1064		0.90	0.50	21.5	10.7	4	32.0	4.5	16	0.79	6.30
11	TOMADA PARA ILUMINAÇÃO DE EMERGENCIA REUNIÃO PROF, COORDENAÇÃO E ALMOXARIFADO	F+N+T	B1	127 V	75	69	R	69			0.92	0.50	1.2	0.6	2.5	24.0	3	10	0.08	5.59
12	TOMADA PARA ILUMINAÇÃO DE EMERGENCIA DIREÇÃO E SANITÁRIOS	F+N+T	B1	127 V	59	54	R	54			0.91	0.50	0.9	0.5	2.5	24.0	3	10	0.11	5.63
TOTAL					16802	15180	R+S+T	4868	4891	5421										

QUADRO DE DEMANDA (QDFL–ADM)

TIPO DE CARGA	POTÊNCIA INSTALADA (KVA)	FATOR DE DEMANDA (%)	DEMANDA (KVA)
CONDICIONADOR DE AR TIPO JANELA (NÃO RESIDENCIAL)	8.65	100.00	8.65
ILUMINAÇÃO E TUG'S (ESCOLAS E SEMELHANTES)	5.80	100.00	5.80
USO ESPECÍFICO	2.36	100.00	2.36
		TOTAL	16.80

QDFL–ADM (Quadro de Distribuição de Força e Luz da Administração)

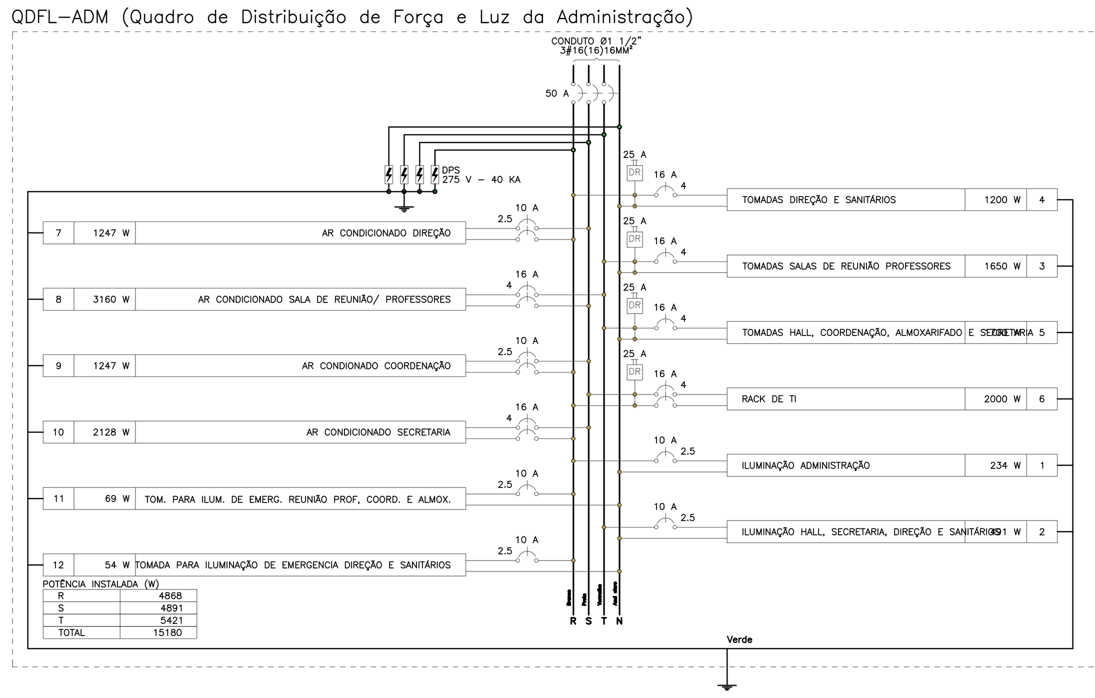

FNDE Fundo Nacional de Desenvolvimento da Educação — Ministério da Educação

PROJETO PADRÃO - FNDE

PROPRIETÁRIO: :
ENDEREÇO:
MUNICÍPIO – UF:

PROPRIETÁRIO

RESP. TÉCNICO CREA

AUTOR DO PROJETO Plínio Teixeira do Nascimento Júnior CREA 13.300–D/DF

DLFO
CREA
RA

OBSERVAÇÕES:

ESCOLA 5 SALAS DE AULA – MODELO TÉRREO

PROJETO DE INSTALAÇÕES

COORDENAÇÃO: CGEST - Coordenação Geral de Infraestrutura Educacional

DISTRIBUIÇÃO_DA_REDE_ELÉTRICA_220-127V
ILUMINAÇÃO_E_TOMADAS
BLOCO_B_ADMINISTRAÇÃO_E_BLOCO_C_SERVIÇO

ELE

REVISÃO R.01 | ESCALA 1:50 | DATA EMISSÃO JAN/2021 | PRANCHA 04/07

FORMATO (1374x841)